1201423

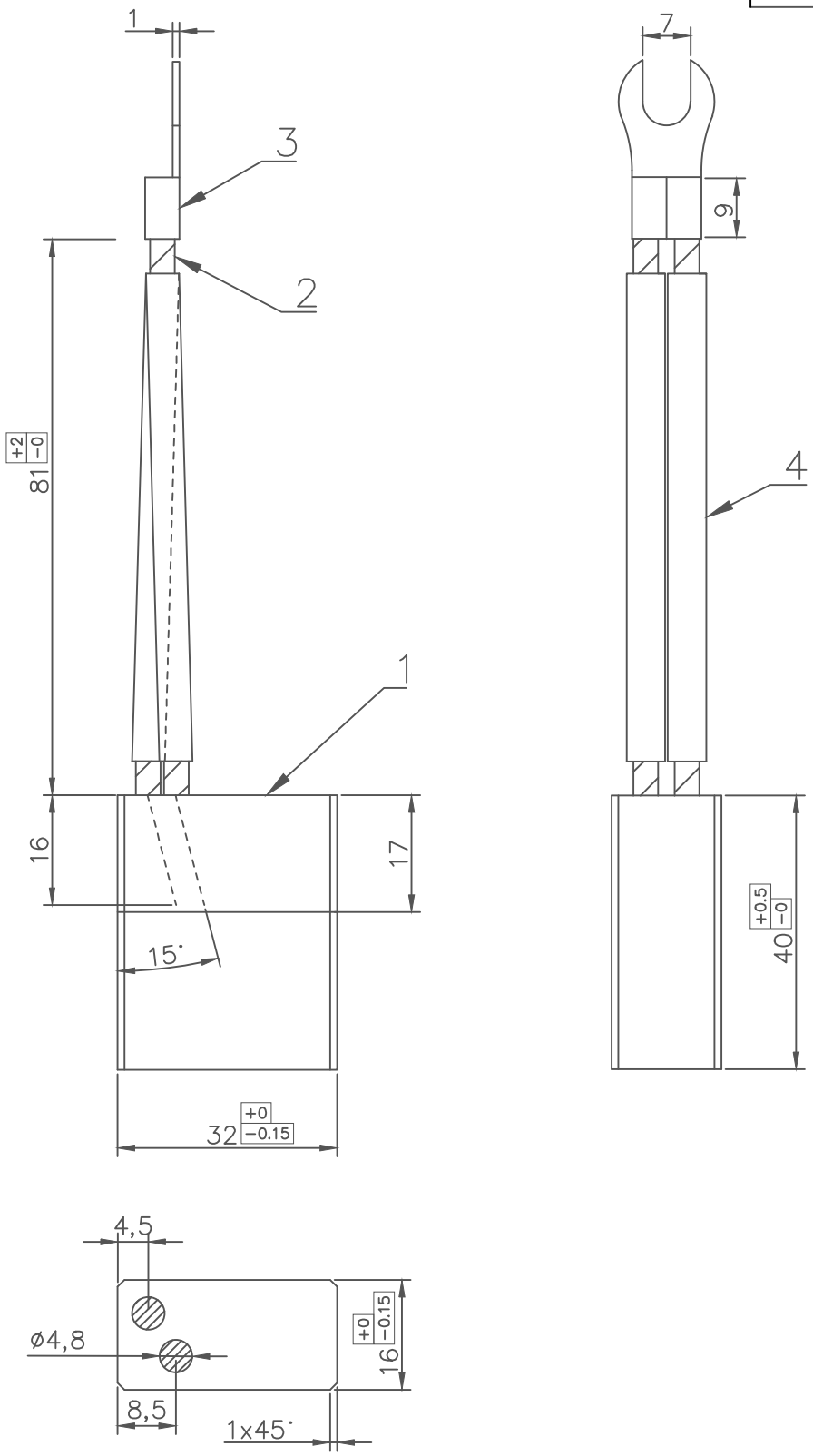

POS	MATERIALE	UM	Q.TA'	N° DISEGNO	NOME FILE 163240.0084F	Data 20/03/19
1	METALGRAFITE FM1					
2	TRECCIA RAME Ø3.6					
3	CAPICORDA				DISEGNATORE EB	
4	SILTUBE				CONTROLLO CD	
					APPR. CD	
					DIMENSIONI A4	
					FOGLIO 1	SCALA 1:1

LAMPAR

Spazzola 16x32x40

DISEGNO/ARTICOLO
163240.0084F